第２９回東京都女子学生剣道選手権大会　トーナメント

［第五試合場］

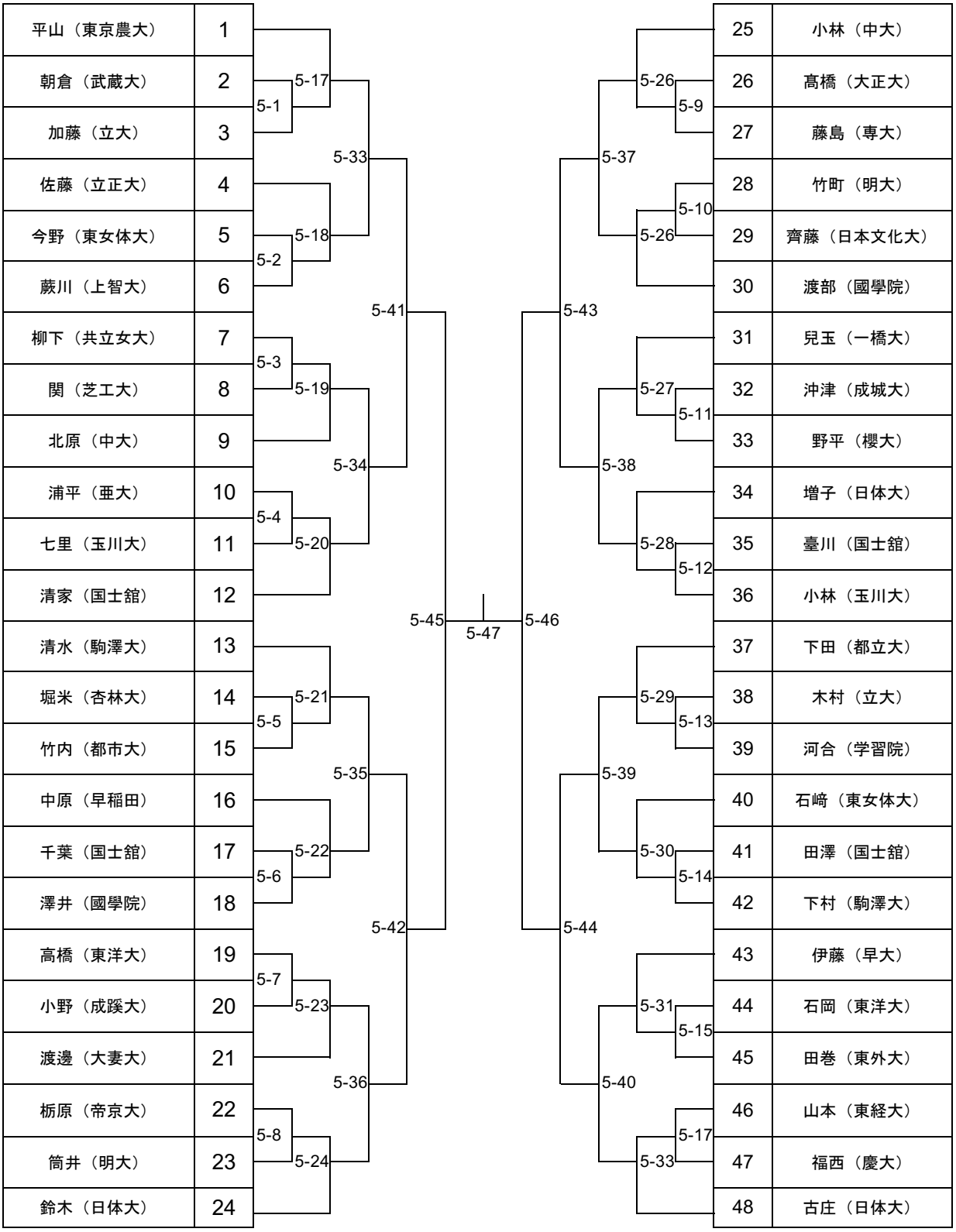

第２９回東京都女子学生剣道選手権　トーナメント

［第六試合場］

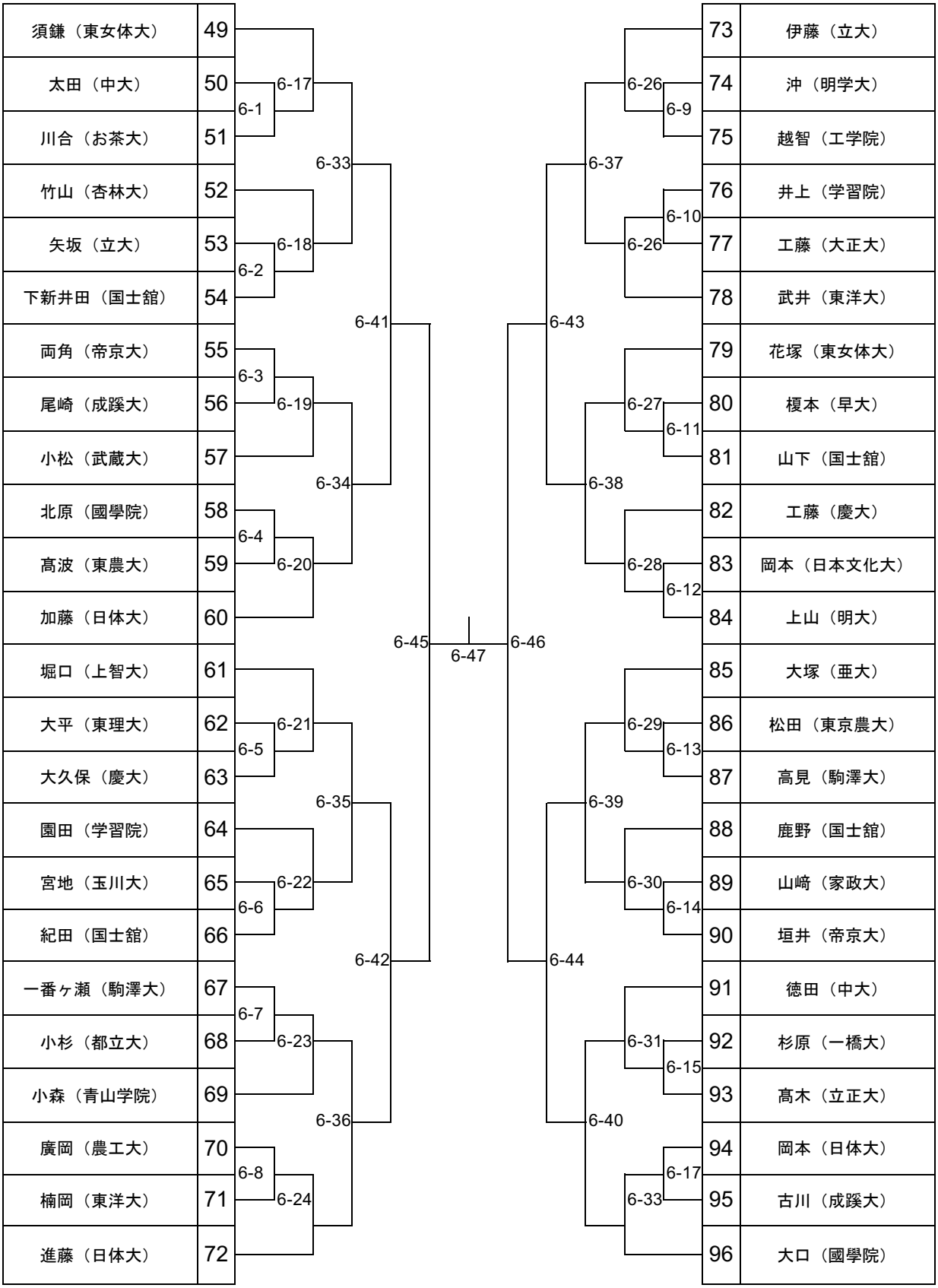

第２９回東京都女子学生剣道選手権大会　トーナメント

［第七試合場］

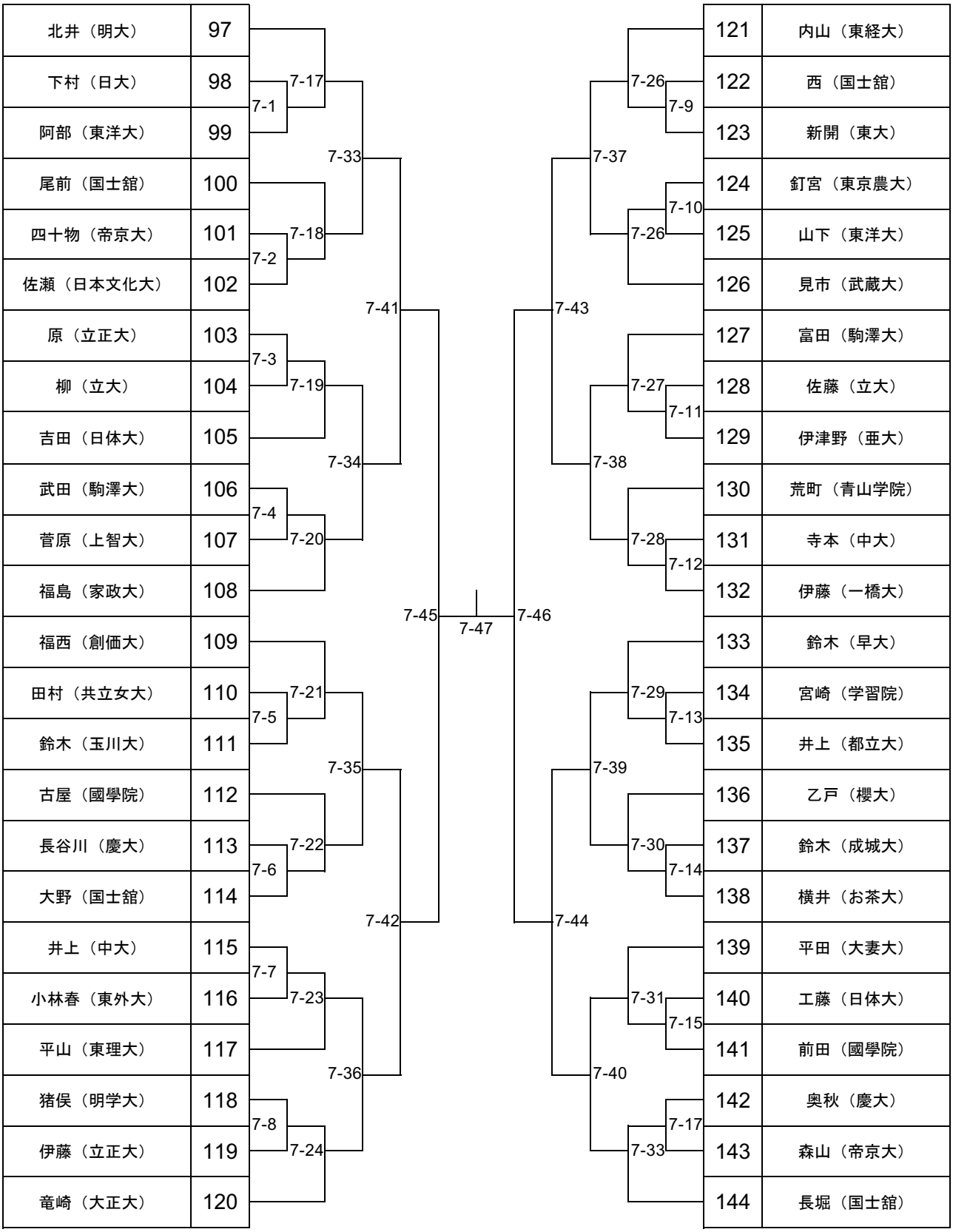

第２９回東京都女子学生剣道選手権大会 トーナメント

［第八試合場］

猪原（中大）	145
槌田（國學院）	146
梁（お茶大）	147
佐々木（東洋大）	148
豊田（明学大）	149
吉田（一橋大）	150
齋藤（明大）	151
鈴木（立大）	152
山根（国士舘）	153
三浦（芝工大）	154
神山（武蔵大）	155
松坂（成蹊大）	156
大関（杏林大）	157
乾（東京農大）	158
村奈嘉（家政大）	159
渡部（国士舘）	160
石塚（日体大）	161
長野（玉川大）	162
平川（慶大）	163
大西（帝京大）	164
佐藤（大正大）	165
青木（都市大）	166
柗本（青山学院）	167
松尾（駒澤大）	168

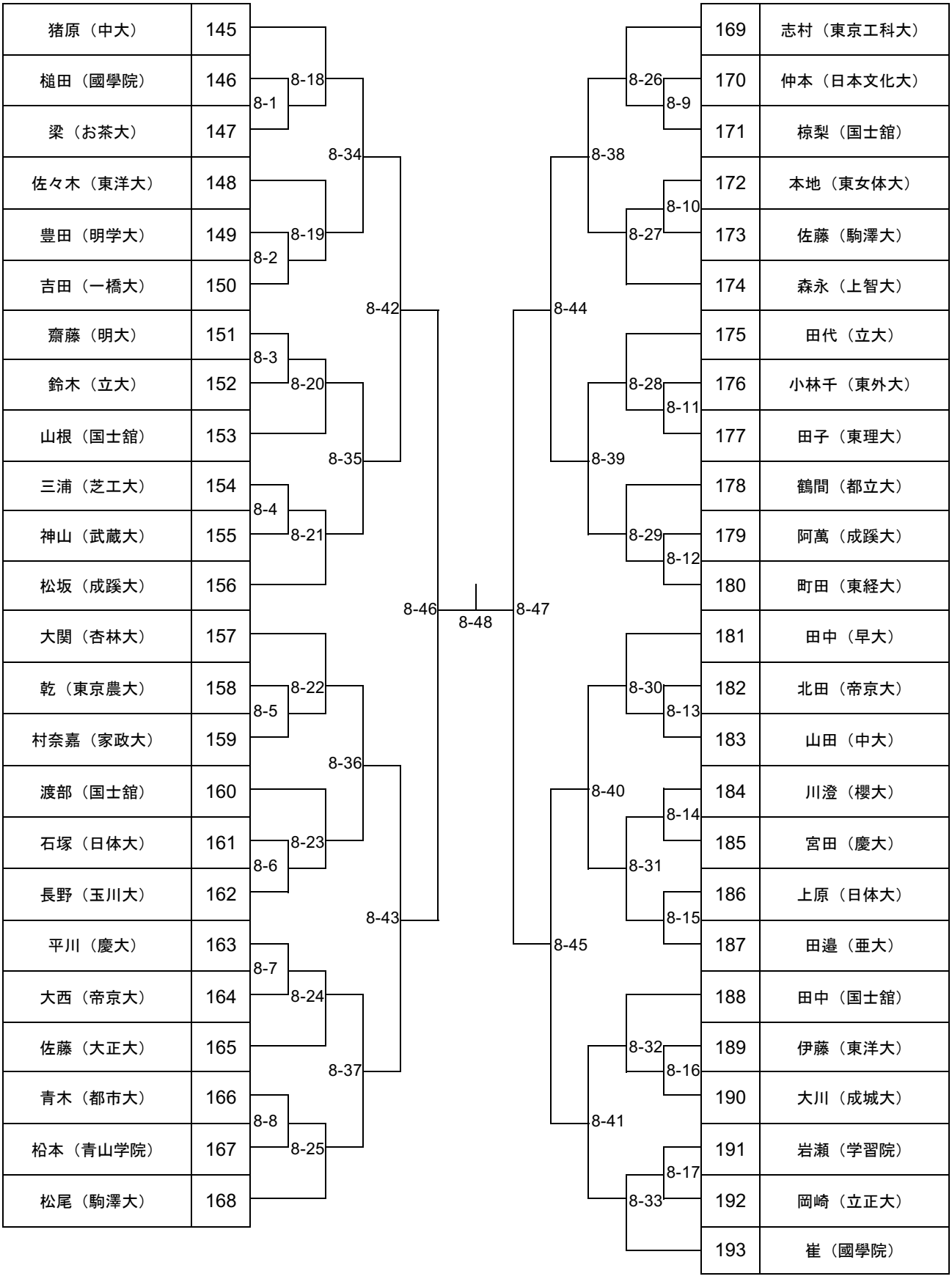

169	志村（東京工科大）
170	仲本（日本文化大）
171	椋梨（国士舘）
172	本地（東女体大）
173	佐藤（駒澤大）
174	森永（上智大）
175	田代（立大）
176	小林千（東外大）
177	田子（東理大）
178	鶴間（都立大）
179	阿萬（成蹊大）
180	町田（東経大）
181	田中（早大）
182	北田（帝京大）
183	山田（中大）
184	川澄（櫻大）
185	宮田（慶大）
186	上原（日体大）
187	田邉（亜大）
188	田中（国士舘）
189	伊藤（東洋大）
190	大川（成城大）
191	岩瀬（学習院）
192	岡崎（立正大）
193	崔（國學院）