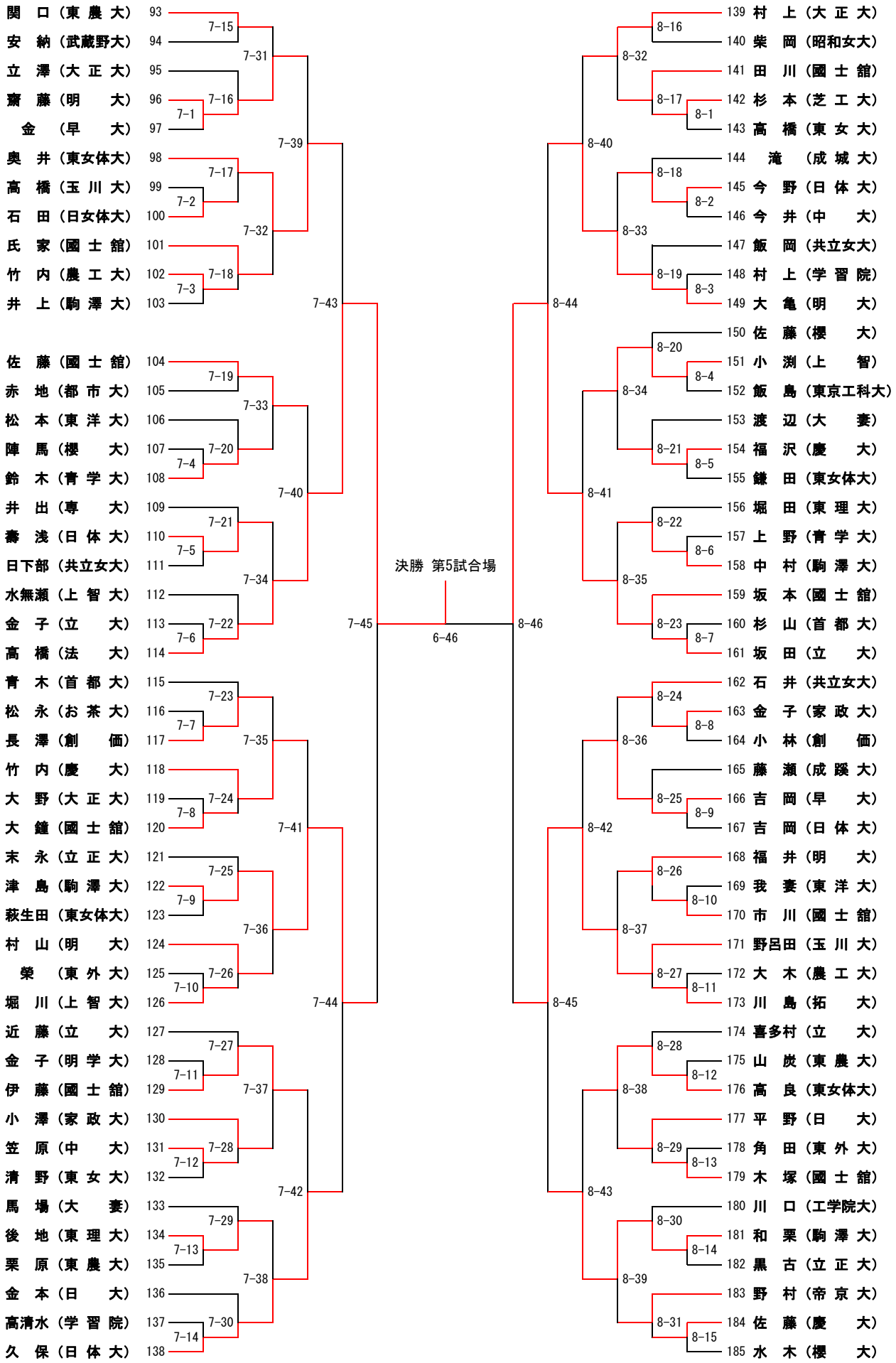第二十回東京都女子学生剣道選手権大会(女子第7試合場、第8試合場)