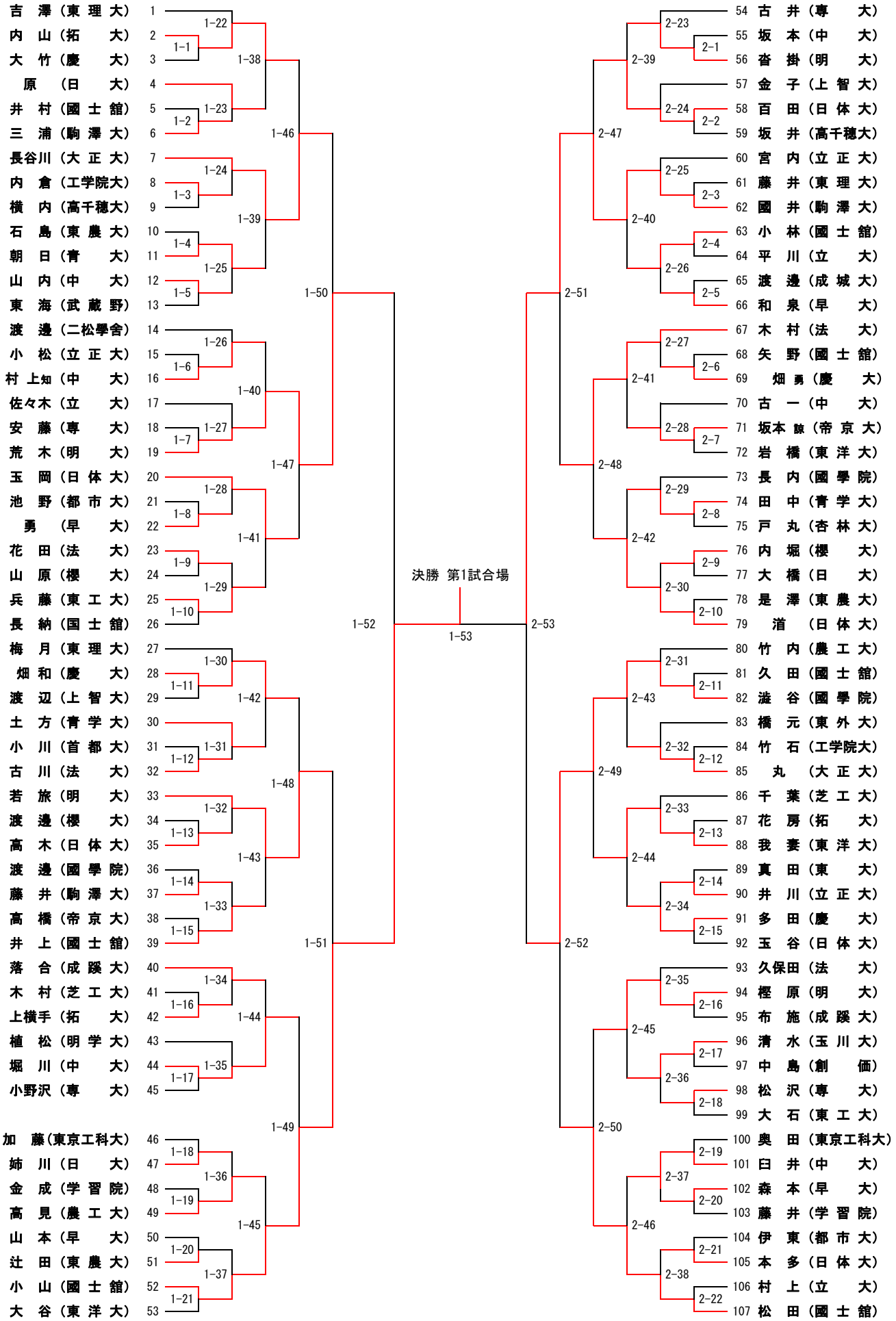第二十回東京都学生剣道選手権大会（男子第1試合場、第2試合場）