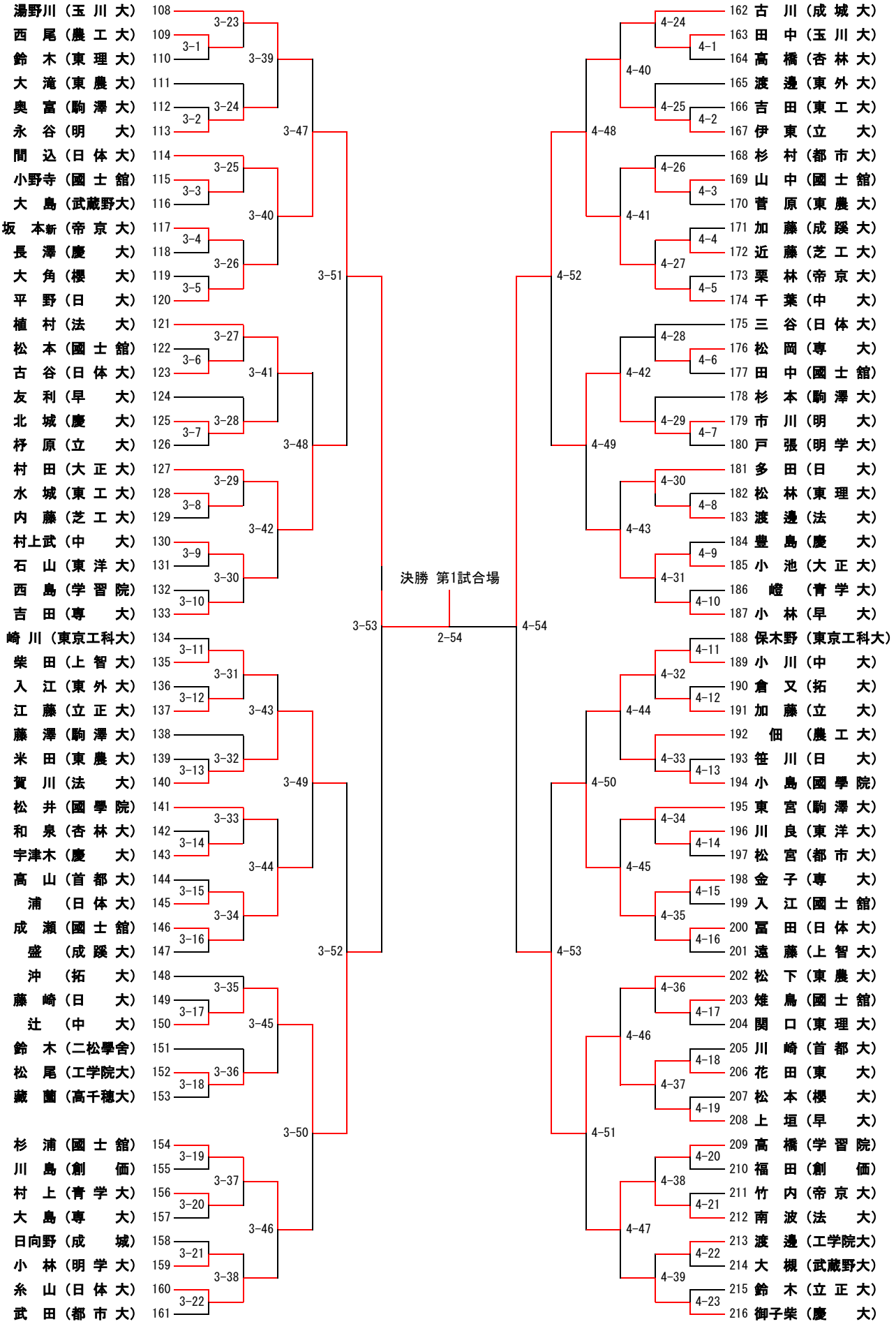第二十回東京都学生剣道選手権大会（男子第3試合場、第4試合場）